CUVE DE LAVAGE ET BATTAGE (SYSTÈME JACUZZI+PELLES)

TBA-1000+L-400

Notre cuve de lavage et battage par système jacuzzi et pelles est spécialement conçu pour tout type de céphalopodes (principalement pour encornet, anneaux d'encornet, seiche, poulpe et autres).

Grace à ses hautes performances cette machine est adaptable à toutes nos lignes de nettoyage en continue. Elle est équipée avec tous les éléments nécessaires pour le fonctionnement correcte : temps de lavage avec arrêt automatique, régulation de vitesse de sortie du produit et contrôle de temps de soufflage de l'air.

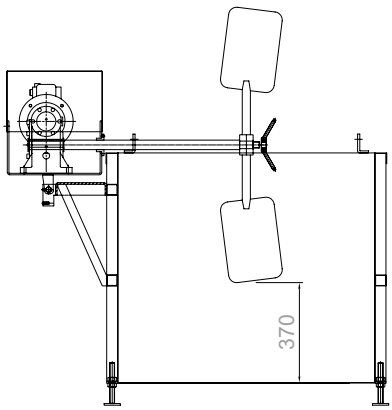

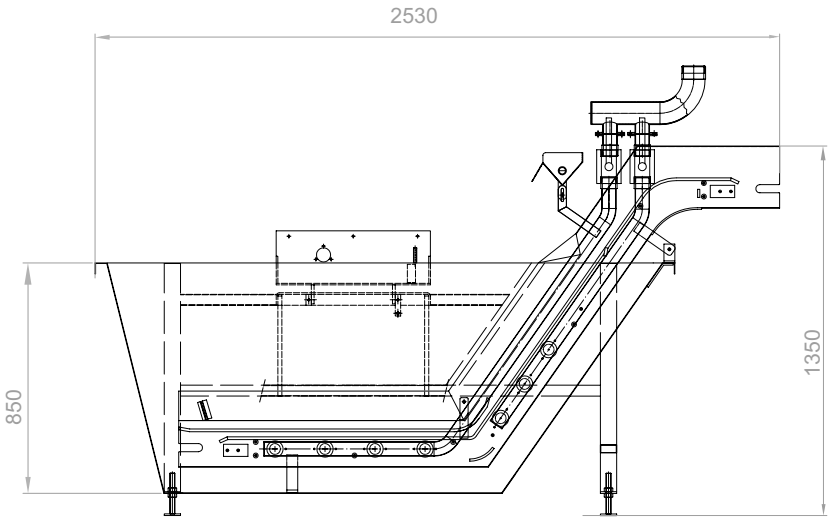

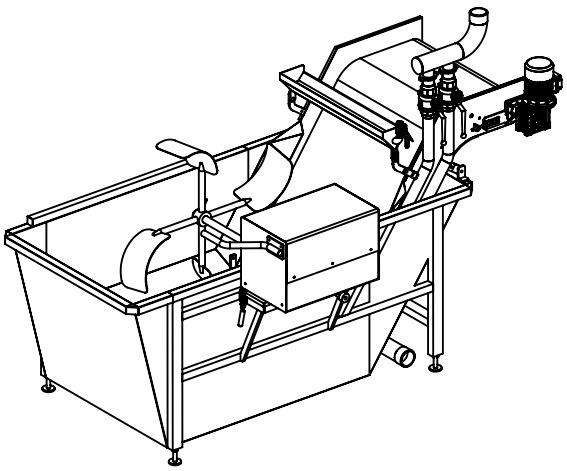

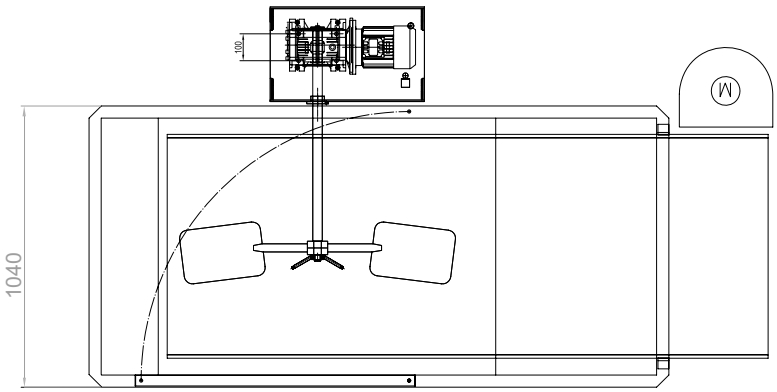

(*) Les dimensions et puissances sont génériques et susceptible à des modifications en fonction des besoins réels.

Pol. Ind. Riu Ripoll Sud
Riu Ripoll, 28 - 08202 Sabadell, Barcelona.

Tel. +34 937 80 00 03
E-mail: info@palinox.com

Tel. +34 607 490 591
E-mail: recambios@palinox.com

CUVE DE LAVAGE ET BATTAGE (SYSTÈME JACUZZI+PELLES)

modèle	TBA-1000+L-400
CARACTÉRiSTIQUES GÉNERALES	
Construction robuste en acier inoxydable 304	Oui
Connexion 380V (III+N) 50/60 Hz	Oui
Protection contre l'humidité (IP-65)	Oui
Prise d'eau	Oui
Système de lavage et battage par injection d'air à effet jacuzzi	Oui
Bande modulaire alimentaire	Oui
Idéal pour les lignes automatiques et continues	Oui
Calcule parfait du collecteur d'injection d'air pour sa distribution	Oui
Convoyeur pliablepour faciliter l'accès au nettoyage	Oui
Rideau d'eau de sortie du produit pour un lavage parfait	Oui
Control de temps de lavage selon le produit	Oui
Turbine soufflante (accessoire extra)	Optionnel

modèle	TBA-1000+L-400
POUISSANCES ET DIMENSIONS	
Capacité (litres)	1000
Puissance total (kw)	0.37 + 0,37
Puissance turbine soufflante à 50 Hz (kw)	5,5 7,5 13
Puissance turbine soufflante à 60 Hz (kw)	6,3 8,6 15
Poids maximal (Kg)	275

(*) Les dimensions et puissances sont génériques et susceptible à des modifications en fonction des besoins réels.